CT46 Ātrā instrukcija

Instrukcija ir paredzēta tikai ātra ieskata gūšanai iekārtas darbībā, un tā neaizvieto vispārējo lietošanas pamācību. Pirms iekārtas izmantošanas izlasiet vispārējo lietošanas pamācību, un stingri sekojiet visiem norādījumiem.

SAGATAVOŠANĀS DARBAM & IEKĀRTAS VADĪBA

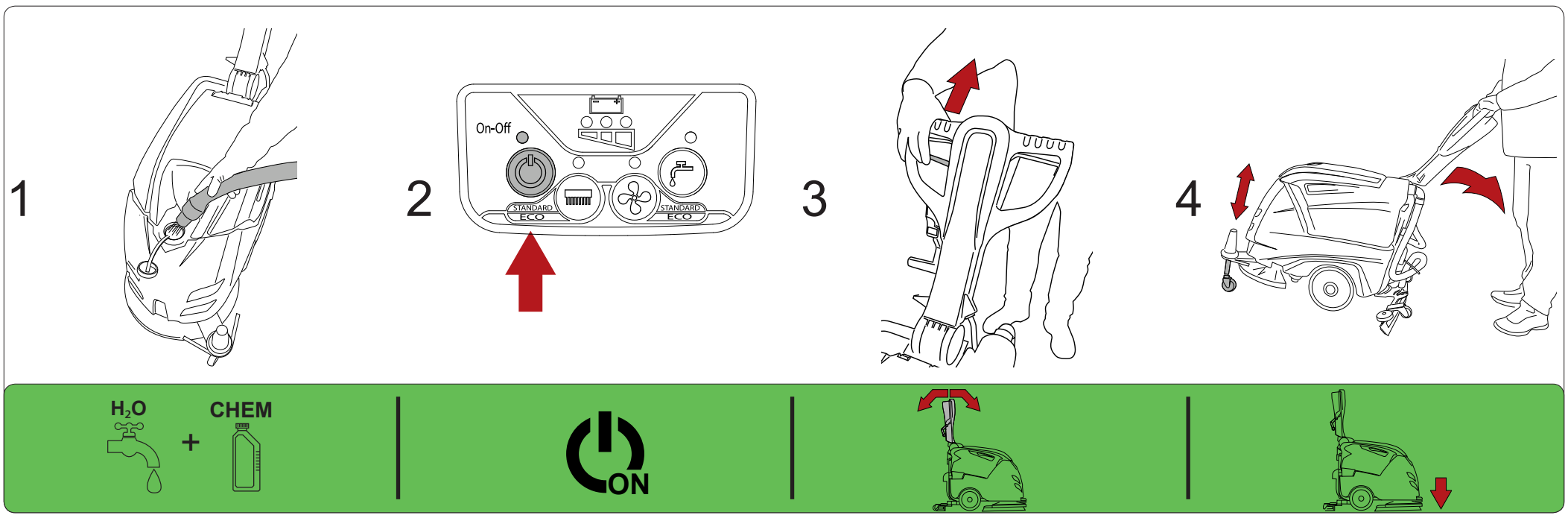

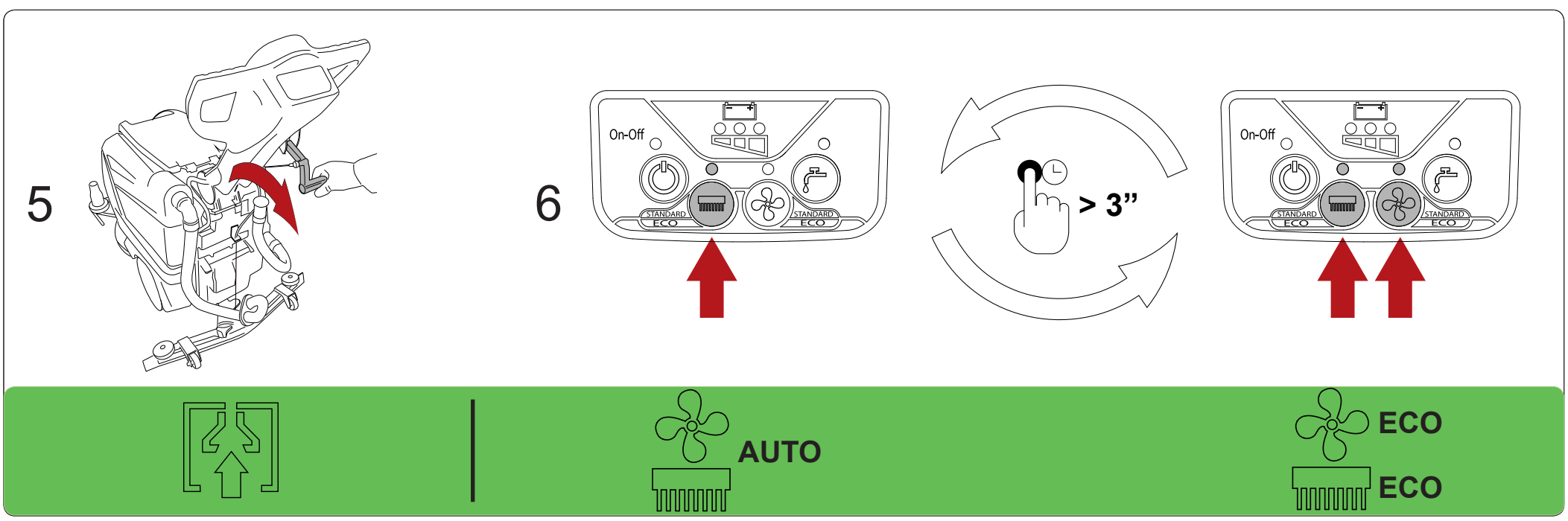

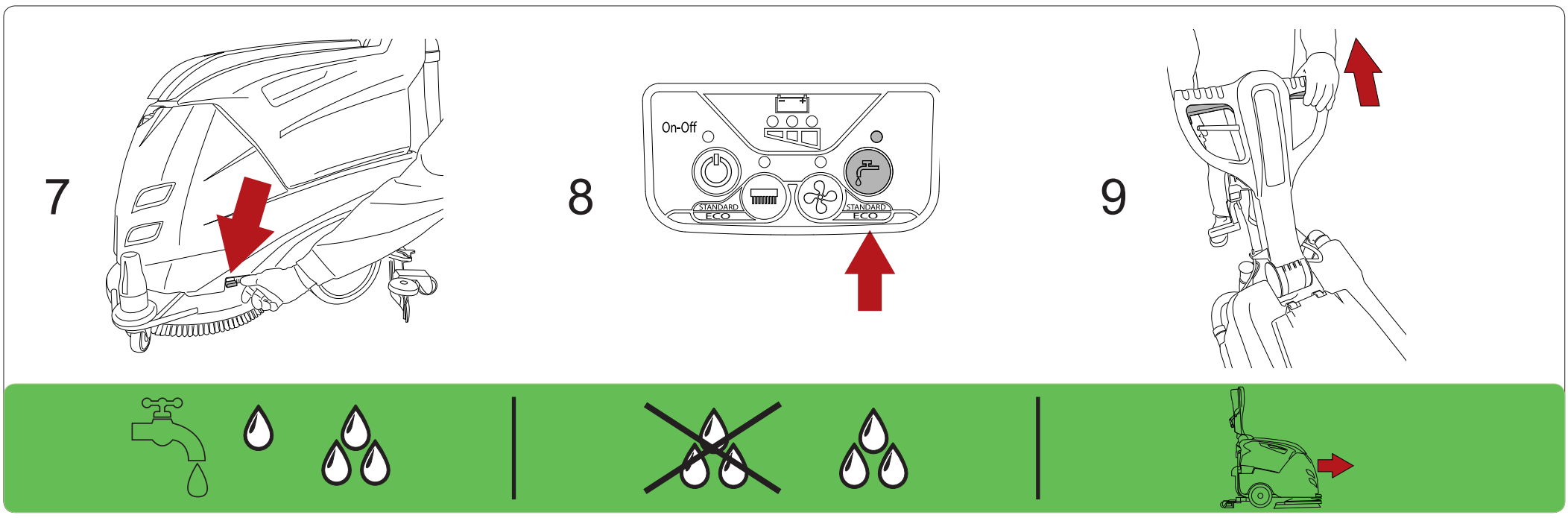

APKOPE

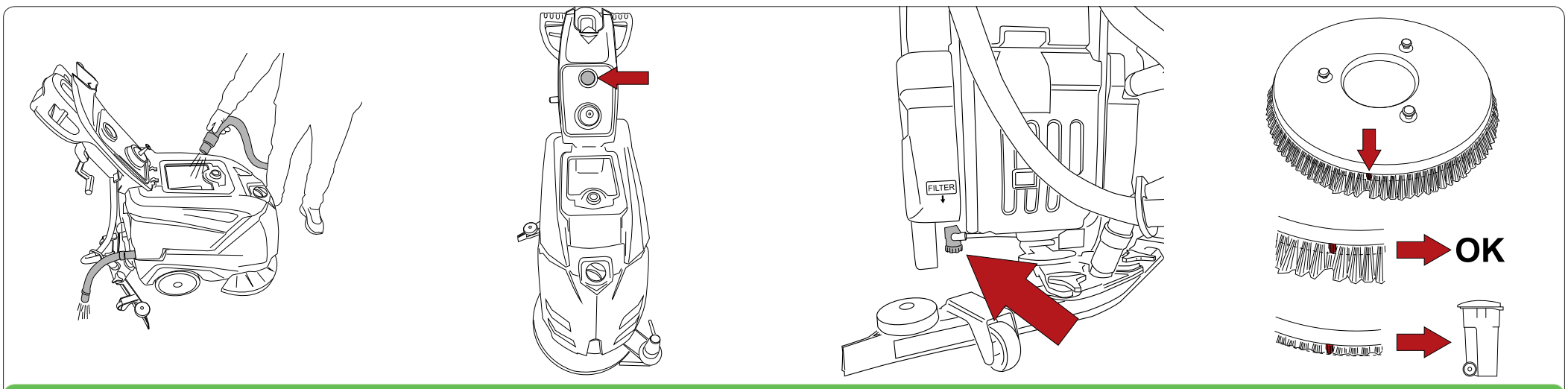

Iztīriet netīrā ūdens tvertni.	Pārbaudiet, vai iesūkšanas filtrs ir tīrs, un nav bojāts.	Pārbaudiet, vai mazgāšanas līdzekļa izplūdes filtrs ir tīrs.	Pārbaudiet, vai birste ir tīra. Ja nepieciešams - nomainiet to.

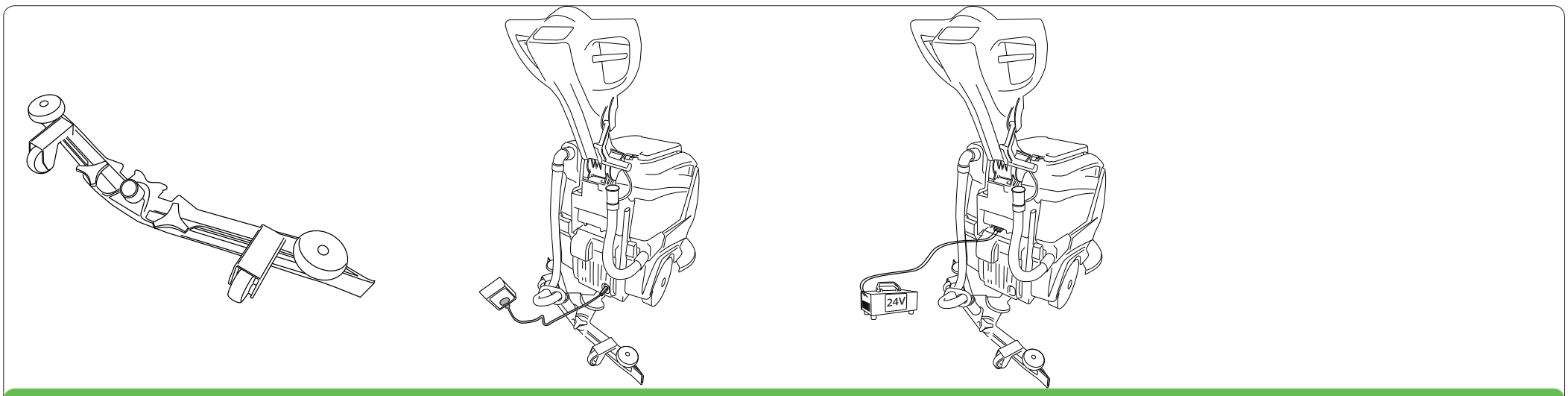

Pārbaudiet, vai savācējsliede ir tīra, un gumijas nav nolietojušās.

SAVĀCĒJSLIEDES GUMIJU NOMAIŅA

Atveriet āķi (Att. 1).
Nospiediet divu gumiju saspiešanas spailes (Att. 2) uz āru, pēc tam noņemiet tās.
Noņemiet stiprinājumu.
Mainiet gumiju, līdz visas četras tās malas ir tikušas izmantotas kontaktā ar grīdu un ir nolietotas, vai uzlieciet jaunu gumiju, pārliecinoties, ka visi tās caurumi ir precīzi novietoti attiecībā pret stiprinājumu vietām.
Noregulējiet divas gumiju saspiešanas spailes, centrējot platāko gumijas daļu uz stiprinājuma pogām, pēc tam piespiediet gumiju saspiešanas spailes uz iekšu.
Aizveriet āķi.

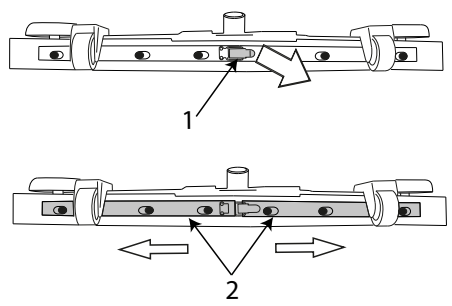

BIRSTES UZSTĀDĪŠANA / ATVIENOŠANA

Birstes uzstādīšana:

- Nolieciet birsti uz zemes, priekšā iekārtai. Spiežot rokturi uz leju, paceliet iekārtas priekšpusi, pastumiet iekārtu uz priekšu, lai tā atrodas virs birstes. Laidiet iekārtu lejā kad birste atrodas centrā, tieši zem birstes aizsarga. Atkārtoti spiediet braukšanas sviru, līdz birste sāk griezties.

Birstes atvienošana:

- Spiežot rokturi uz leju, paceliet iekārtas priekšpusi, atkārtoti nospiediet braukšanas sviru. Kad pāris reizes nospiedīsiet braukšanas sviru - birste atvienosies